# シシクは足元から支えていきます。

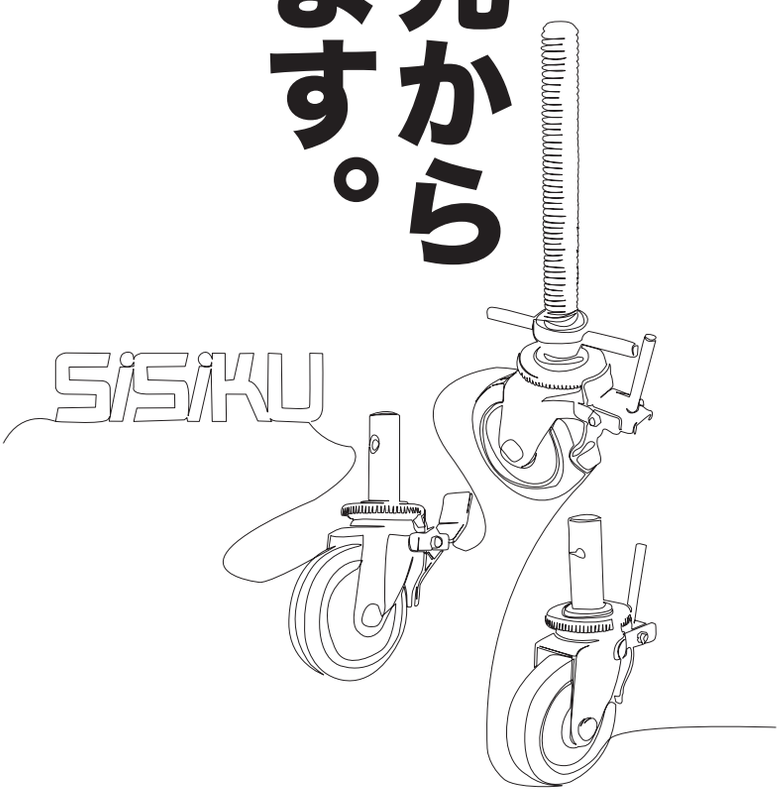


## 「UWSJP-150」

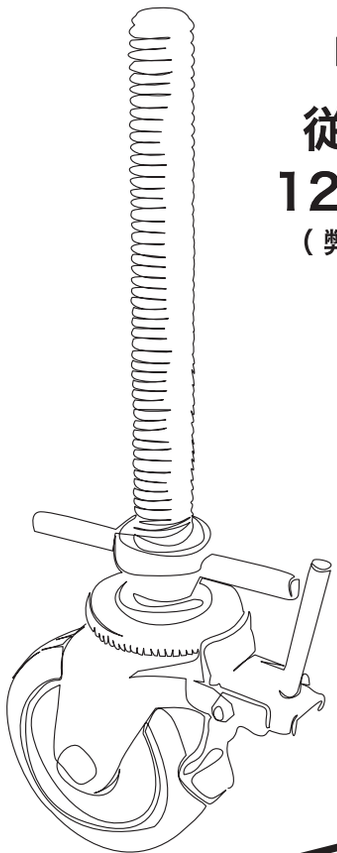

**「中空型」**
**従来品より**
**12% 軽量化**
（弊社従来品比較）

製品詳細

SiSiKU®

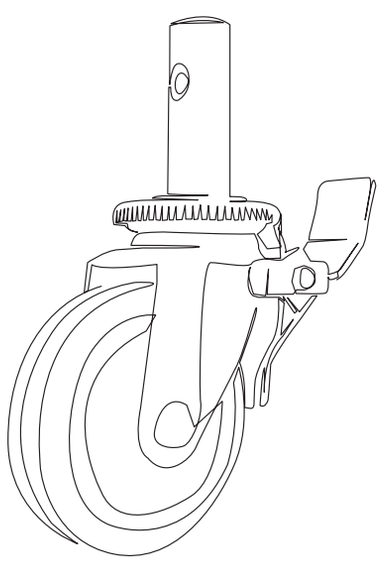

製品詳細

SiSiKU®

足で「ON/OFF 切替え」しやすい
ペダル形状のストッパー

## 「SCF-150/200」

SiSiKU®
"おかげさまでブランド50周年"

SISIKU 50th
"おかげさまでブランド50周年"

SISIKU BLACK Line

# シシクは足元から支えていきます。

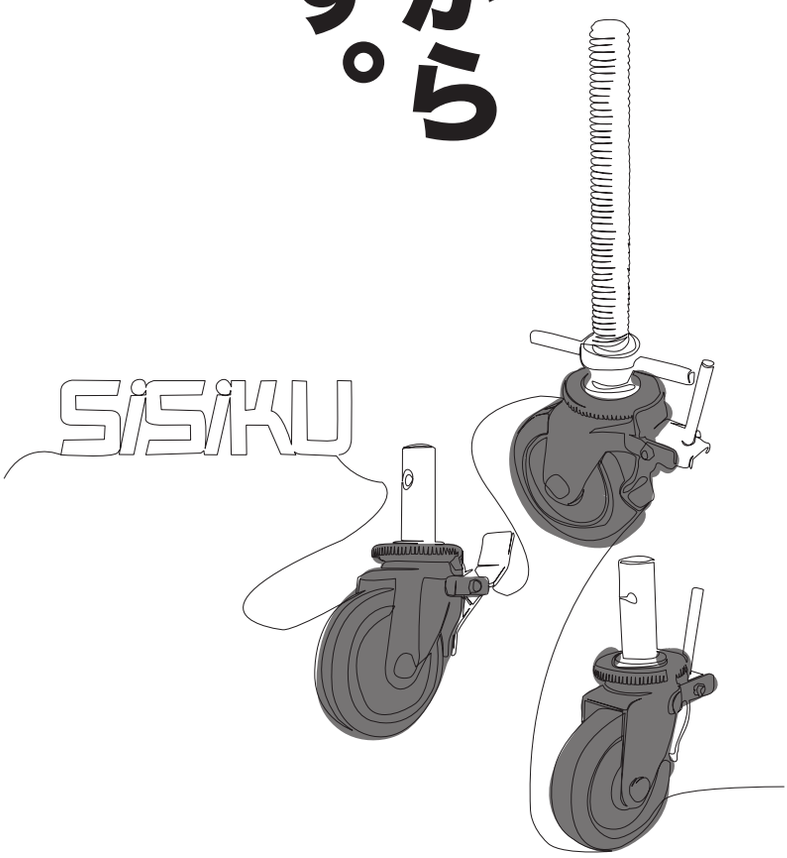

## NEW

| | | |
|---|---|---|
| 金具 | ジャッキ式 | BKSJ-130/150/200<br>BKSJP、BKSJPF-150<br>BKSJF-150/200 |
| | ステム式 | BKSC-130/150/200<br>BKSCF-150/200 |
| 車輪 | 黒ゴム | BKW-130/150/200 |

※ 仮設認定未申請品です。ご注意ください。

## 各種
## ジャッキ・ステム式キャスタに ブラックラインが仲間入り

### BKSJP/BKSJPF
（ジャッキ式）（ジャッキ式ペダルストッパー付）

Φ150 のみ

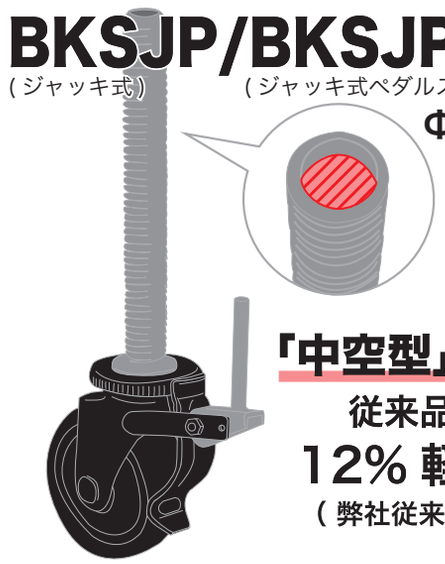

「中空型」ジャッキ棒
従来品より
12% 軽量化
（弊社従来品比較）

### BKSCF / BKSJF
（ステム式）（ジャッキ式）

Φ150/Φ200

足で「切替え ON/OFF」しやすい
ペダルストッパー仕様*

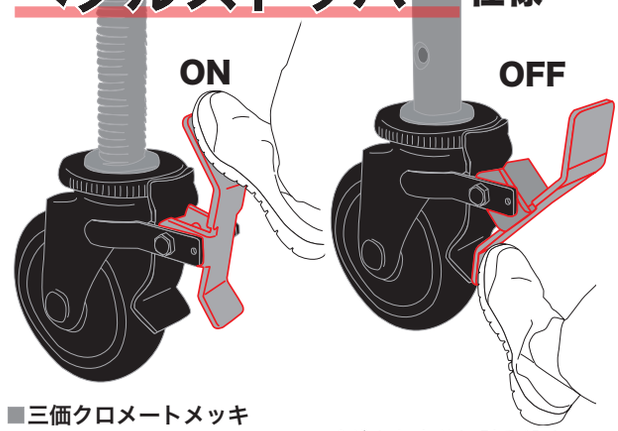


■三価クロメートメッキ
■黒クロメートメッキ

※ペダルを充分に踏み込んで ご利用ください。

### <オプション>
全黒仕様 ストッパー部もブラックに変更可（ロット棒、ペダル部）

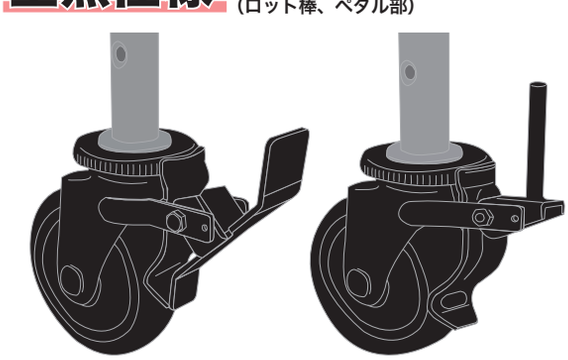

※ 製品改善上、予告なくデザインや仕様等を変更する場合がございます。
※ 仮設認定未申請品です。ご注意ください。 [2024.11]

SJ- ジャッキ式／ SC- ステム式　（社）仮設工業会認定品 no.140493

# 足場用自在キャスタ

仮

## 新型「中空型」

ウレタン車輪 が
仲間入り !!
（ ※硬度 70°
Φ150 径のみ ）

従来品より
12% 軽量化
（弊社従来品比較）

SJP ジャッキ式中空型

UWSJP-150

## 改良「ストッパーレバー（ロッド棒）」

踏み越え防止
仕様

SJ ジャッキ式

SC ステム式

WSC-200

●対応車輪（ 車輪径Φ100, 130, 150, 200, 250 径／ソフトウレタン（硬度 70°）はΦ150 径のみ ）

SJ ジャッキ式　SC ステム式　SJP ジャッキ式中空型

W
ゴム

WW
ホワイト
ジエンゴム

WUW
抗菌ホワイト
ウレタン

UW-150-70
ソフトウレタン
（硬度70°）

※Φ100/250 径車輪、WUW 車輪付は（社）仮設工業会認定外品です。
※ SJP ジャッキ式中空型は、現在 W/WW-150、UW-150-70 のみ対応しています。 [2023年6月]

《特注仕様》　自在キャスタ＜SC ステム式＞

# 足踏み ペダル式 ストッパー付「SCF-150/200」

「SCF-150/200」
製品ページ

新製品
「WSCF-150」
足で解除がしやすい
ペダル形状のストッパー

現行品
「WSC-150」
( 仮設認定品 )

＜対応製品＞
自在キャスタ　SCステム式
車輪径Φ150mm・Φ200mm

## ストッパー

【取付例】

※「SCF-150/200」は仮設認定外品です。※ 製品改善上、予告なくデザインや仕様等を変更する場合がございます。何卒ご了承ください。［2023年8月］

シシクSISIKUアドクライス株式会社
SISIKU ADDKREIS CORPORATION
《営業本部》石川県金沢市長土塀 1-16-15 丸昌ビル
TEL：076-234-0449　FAX：076-224-0449
https://www.sisiku.com
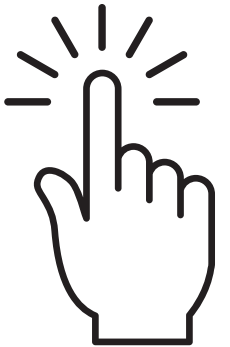
QR コードを
クリックすると
製品ページにとびます。